Vinkel skot gennemføring

GPLM
Bukhead Union P

MODEL	ØD1	ØD2	ØP1	ØP2	C1	C2	M	B	E	F	G	H	I	Orifice (Ø mm)	W.G(g)
GPLM 04	4	4	9	9	14.5	14.5	M12 X 1.5P	33.2	17.1	11.6	5	14	5.1	3.2	6.1
GPLM 06	6	6	11.2	11.2	15.5	15.5	M14 X 1.5P	35.3	18	13	5	17	6.6	4	9.5
GPLM 08	8	8	13.6	13.6	17.8	17.8	M16 X 1.5P	40.9	23.6	14	6	19	6.8	5.5	15.2
GPLM 10	10	10	16.3	16.3	19.4	19.4	M20 X 2.0P	45.6	25	16	6	24	8.15	9	21.9
GPLM 12	12	12	19.7	19.7	22.4	22.4	M24 X 2.0P	52.1	32.2	18	6	27	9.85	9.5	38.6

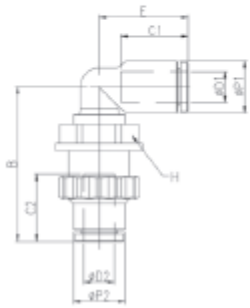

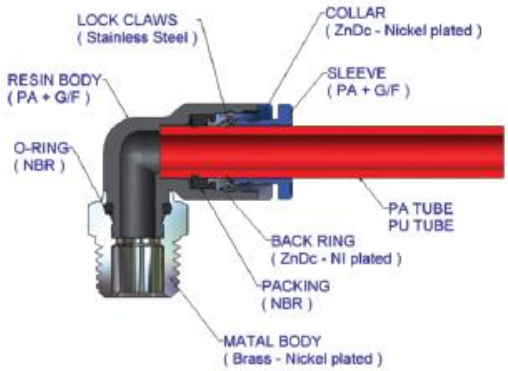

Temperatur -20ºC til +80°C for fittings med NBR O-ring

Tryk Op til 20 bar alt efter hvilke slange der bruges

Vakuum Max 99%

Materialer Messing hus, forniklet
Silikone-fri NBR O-ring
Rustfristål griber, 1.4401
Metalring, forniklet

Gevind Cylindrisk gevind, DIN EN ISO 228 har O-ring i NBR
Konisk gevind, DIN EN 10226 (DIN 2999)
Metrisk gevind, DIN ISO 261
Resan krop: PA + GF

Medie Olieret eller ikke olieret trykluft som er kompatibelt med komponenternes materiale

Slange Til slanger i henhold til ISO 14743, anbefalede slangematerialer PU, PA

HANS BUCH

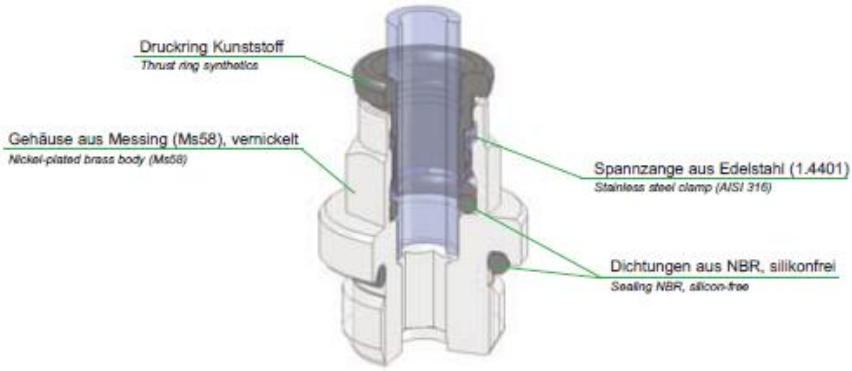

Montage vejledning for lynfittings

- Skær slangen lige over, og sikre at enden på slangen ikke er oval
- Slangen skal være fri for grater

- Tryk slangen ind i fittingen til den stopper
- Test at slangen sidder fast, ved at trække tilbage i slange

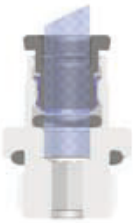

- Skub ringen tilbage for at frigive slangen
- Træk slangen ud ved forsigtig rotation

For ny montering af slangen skær den igen. Fittings bliver ikke påvirker negative af, at slangen bliver sat i eller tager ud igen.